9000 MT

9085 MT | 9095 MT | 9105 MT

STEYR

STERK DOOR INNOVATIE

- STEYR Power-2-transmissie met Powershuttle
- Nieuw ontwerp van de STEYR-cabine uitgerust met dakvenster en de meest recente Multicontroller
- 4-toerige aftakas, elektro-hydraulisch bediend, met Soft Start
- Frontaftakas* verkrijgbaar om de productiviteit op te drijven
- Keuze van fronthef gemonteerd op chassis of op de vooras met elektronische EFH*-fronthefregeling
- Krachtige achterhef met elektronische EHR
- De SV-lader van STEYR met geïntegreerde bediening is perfect geschikt voor uw 9000 MT-tractor
- Elektrische regelventielen met debietregeling en timer

Multi-Trac. Een manoeuvreerbare lichtgewicht voor alle werk.

Powershuttle, Multicontroller, dakvenster waardoor u de lader kunt zien, cabinecomfort van een grote tractor en vele andere nieuwigheden: STEYR heeft de 9000 MT-reeks een volledig nieuwe look gegeven. Bijgevolg laat de nieuwe STEYR 9000 MT in de 80 en 100 pk-klasse alle anderen achter zich - hij is niet voor niets de krachtige, comfortabele en betrouwbare veelzijdige tractor voor alle toepassingen.

Multi-Trac voor akkerbouw. De STEYR Power-2-transmissie met Powershuttle, de meest recente Multicontroller en 8 versnellingen tussen 4 en 12 km/u in het voornaamste werkbereik, maken het mogelijk om het motorvermogen maximaal te benutten voor alle grondbewerkings-, zaai- en oogsttoepassingen, ongeacht de bodemomstandigheden en het terrein.

Multi-Trac voor grasland. Met een uitstekend zicht op de aanbouwruimte vooraan en een keuze uit 4 aftakastoerentallen, is de STEYR 9000 MT ideaal voor het combineren van een maaier voor- en achteraan, of om gelijktijdig met een maaier vooraan en een opraapwagen achteraan te werken. De werktuigen kunnen op hun optimaal toerental worden ingesteld, voor een maximale efficiëntie bij om het even welke opdracht.

Multi-Trac voor veelzijdigheid. Werken met de STEYR 9000 MT-tractor, met zijn fraai uiterlijk, uitstekend zicht en uitmuntende wendbaarheid, zal u met trots vervullen. Werkzaamheden op het erf en transport op de weg kunnen door dit veelzijdige werkpaard met finesse worden afgehandeld. We nodigen u uit om plaats te nemen in de Multi-Trac 9000 MT, uitgerust met de vermaarde STEYR-luxecabine met dakvenster, en u te laten meevoeren door zijn kracht.

2 - 3	De nieuwe 9000 MT
4 - 5	Cabine en ergonomie
6 - 7	Motor
8 - 9	Transmissie
10 - 11	Aftakas
12 - 13	Hydrauliek
14 - 15	Aandrijflijn
16 - 17	STEYR Service
18 - 19	Technische gegevens

* volgens de wetgeving en specificatie in uw land.

Laag profiel cabine voor extralage doorrijhoogtes.

9000 MT-dashboard voor ogenblikkelijke informatie over de werkstatus dankzij de meest actuele prestatiemonitor.

- Vlotte toegang tot de cabine aan beide kanten met verlichte cabinetreden
- Ruime cabine met uitstekend verwarmings- en ventilatiesysteem
- Uitstekend zicht in alle omstandigheden dankzij het uitgebreide verlichtingspakket en het nieuwe dakvenster met zicht op de lader
- Luxueuze bestuurdersstoel met lendensteun en comfortabele bijrijdersstoel
- Verstelbaar stuurwiel voor ideale rijhouding
- Efficiënte geluidsisolatie
- Multicontroller* en ergonomisch geplaatste bedieningsknoppen
- Dashboard volgens de meest recente STEYR-technologie
- Ingebouwde prestatiemonitor

De legendarische STEYR-luxecabine.

Rijcomfort en het voldoen aan altijd maar nieuwe eisen van de bestuurder staan hoog op de agenda voor de tractoren uit de STEYR 9000 MT-reeks. De cabine heet u welkom via zijn wijd opengaande portieren en de gemakkelijk toegankelijke bestuurdersplaats. De aflopende motorkap geeft u een uitstekend zicht op het werkgebied. De bestuurder krijgt een onbelemmerd zicht op de binnenkant van de voorwielen en dankzij het nieuwe dakraam ook op de lader of bij lage doorrijhoogtes. De ergonomische schikking van alle bedieningsknoppen, centraal op de Multicontroller, garandeert een hoog niveau van rijcomfort en besturingsgemak.

Gemakkelijk toegankelijk en voldoende ruimte. Drie vuilwerende en verlichte antisliptreden, handgrepen op de zijkant van de cabine en grote deuren uit stevig glas garanderen een comfortabele toegang aan beide kanten van de cabine. De luxueuze stoel en het in de hoogte en helling verstelbare stuurwiel beantwoorden aan elke vereiste van de bestuurder. Er is veel hoofdruimte en plaats voor zelfs de grootste bestuurder, en de royale bijrijdersstoel biedt meer dan voldoende ruimte voor een passagier. Een ietwat aflopende cabinevloer en een cabinevloerbedekking met rechtopstaande kanten zorgen ervoor dat het schoonmaken van de cabine kinderspel is.

Ergonomische opzet van bedieningsknoppen - duidelijk overzicht van displays. Toonaangevende ergonomie houdt in dat alle bedieningsknoppen binnen handbereik liggen en op een logische manier geschikt zijn op de plaats waar u ze verwacht te vinden. Alle informatie die u nodig hebt, wordt op het meest recente dashboard weergegeven. Naast de makkelijk leesbare analoge displays bevat het dashboard ook een ingebouwde prestatiemonitor en een aanduiding van het aftakastoerental.

Volledig zicht op elke tractoractiviteit. Door de aflopende motorkap, de afgeronde randen en een compact instrumentenpaneel heeft de bestuurder een uitstekend zicht op de fronthef. Achteraan biedt het controlevenster een duidelijk zicht op de hefarmen en trekhaak. De twee scharnierende spiegels (ook in telescopische versie verkrijgbaar) kunnen worden versteld om de bestuurder een panoramisch zicht op het veld en op de weg te geven. Bovendien zijn de 9000 MT-tractoren nu voorzien van een nieuw dakraam [1] dat een uitstekend zicht biedt op de lader en op lage doorrijhoogtes. In combinatie met het perfecte verlichtingspakket, getinte ruiten en ruitenwissers voor- en achteraan geeft uw nieuwe 9000 MT u een nog beter zicht in alle omstandigheden.

Stil en comfortabel voor een ontspannen werkomgeving.
Het geluidsniveau in de cabine is tot een minimum beperkt. Er wordt frisse lucht aangezogen in een zone met een minimum aan stof vóór de voorruit (voor verwarming) en in de dakzone vooraan (voor ventilatie en/of koeling*). Vier verstelbare luchtopeningen [1]) in het dak vooraan, op de voorruit gerichte luchtopeningen aan beide kanten van het dashboard, en openingen aan beide kanten van de voetruimte maken het de bestuurder mogelijk om zijn werkomgeving te optimaliseren.

* Volgens de wetgeving en specificatie in uw land

1) Niet beschikbaar op laaggebouwde cabine

STEYR

- 4-cilinder turbodieselmotoren
- Lage emissies, grotere besparing
- Tot 39% koppelstijging

- Constant vermogen karakteristiek
- Minimale trillingen door dynamische gewichtsverdeling

- Tier III-conform
- Geschikt voor B100 biodiesel
- Uitlaatrem* verkrijgbaar voor transportwerk

Optimale motortechnologie: krachtig en toch zuinig.

Deze 4-cilinder turbomotoren zijn verkrijgbaar tussen 86 en 102 pk. Ze zijn Tier III-conform om op zuiniger wijze en met lagere milieu-impact hoge prestaties neer te zetten. Het nieuwste ontwerp van krachtige Bosch-dieselinjectiepompen werd gemonteerd om, zowel op gewone diesel als op biodiesel, beter te kunnen reageren en efficiënter te werken.

Laat u meevoeren door de kracht… De geweldige trekkracht en flexibiliteit van deze motoren voldoet volledig aan de specificaties van de STEYR 9000 MT serie. Met een koppelstijging van maximaal 39% is er nu zelfs nog meer vermogen beschikbaar bij het werken met vooraan en achteraan gedragen werktuigen. Een nagenoeg constant vermogen over een breed toerentalbereik betekent minder schakelen met een nog grotere besparing als gevolg. Zelfs bij een laag motortoerental zorgt het hoge wegrijkoppel voor de nodige trekkracht bij het vertrekken met zware aanhangwagens.

Optimale koeling: een garantie voor een lange levensduur.
Het waterkoelsysteem met 2 circuits zorgt ervoor dat deze motoren voor elk klimaat geschikt zijn. Natte cilindervoeringen die rechtstreeks omringd worden door de koelvloeistof, garanderen een efficiënte koeling. Alle types worden gekenmerkt door zuigerkopkoeling en een motoroliekoeler. De bedrijfstemperatuur wordt dus sneller bereikt en vervolgens op een constant niveau gehouden – een belangrijk criterium voor een lange levensduur.

Eco Fan* beschikbaar voor betere efficiëntie. De hoek van de ventilatorbladen verandert, zodat er steeds een optimale luchtstroom doorheen de koeleenheid circuleert. Dat leidt tot een maximale motorprestatie en beperkt het brandstofverbruik. Door de richting van de luchtstroom te veranderen, wordt de radiator automatisch schoongemaakt.

Probleemloos starten in alle seizoenen. Een krachtige accu en een koudstartelement dat in het inlaatspruitstuk ingebouwd is als hulp bij het koud starten, zelfs bij erg lage temperaturen. Om tegemoet te komen aan toepassingen die veel elektriciteit vereisen, zoals bijkomende verlichting, kan de standaard 1330 W-alternator door een krachtige 1680 W-eenheid worden vervangen.

Controle bij stationaire werking*. Bij stationaire werking zonder toezicht zal het controlesysteem automatisch de motor uitschakelen in geval van oververhitting of te weinig smering, wat schade kan toebrengen aan de motor.

* volgens de wetgeving en specificatie in uw land.

Turbomotor en krachtige injectiepomp.
De nieuwe motor is volledig Tier III-conform, reageert beter, biedt een constant vermogen en is zuiniger met minder nadelige gevolgen voor het milieu dan de vorige STEYR 9000 M-modellen.

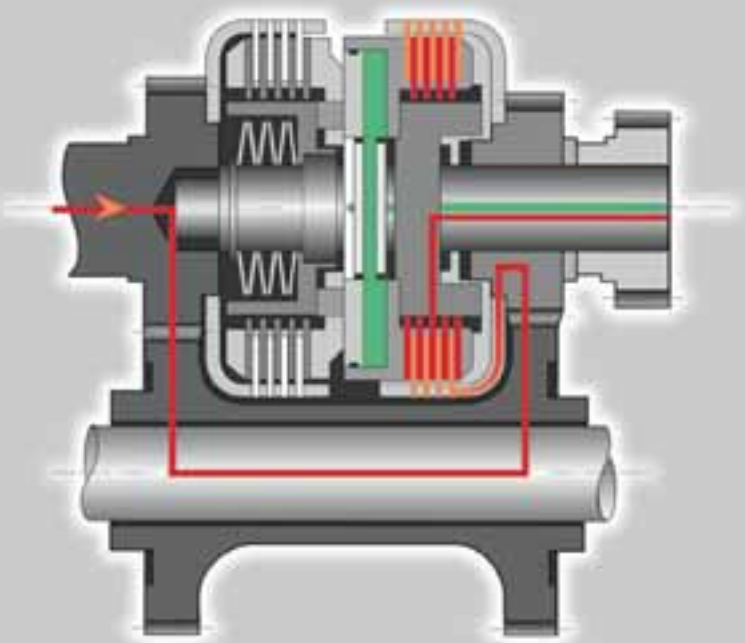

Met een tik tegen de Powershuttle-hendel verandert de tractor van richting.

- Oliegekoelde, meervoudige platenkoppeling
- STEYR Power-2 Powershift-bediening*, 16/8 versnellingen met demper

- Powershuttle voor een snelle en efficiënte richtingverandering
- 8 versnellingen in het voornaamste werkbereik

- Schuin vertande tandwielen voor kracht en comfort

Uiterst efficiënte STEYR-transmissies.

Welke transmissie u voor uw 9000 MT Multi-Trac voorziet, ze biedt gegarandeerd de hoogste mate van efficiëntie en betrouwbaarheid.
Schuin vertande tandwielen, smeersystemen onder druk en oliegekoelde koppelingen zijn in perfecte overeenstemming met de motor en aandrijflijn voor duurzaamheid en prestaties.

Natte platenkoppelingen voor ruwe werkomstandigheden. Dankzij de oliegekoelde, natte platenkoppelingen kan er vlot en efficiënt van richting worden veranderd zonder dat de bestuurder daarvoor de ontkoppelingspedaal moet gebruiken.
In toepassingen waarbij vaak van richting moet worden veranderd, zoals bij het werken met een lader, zorgt de oliekoeling van de koppelingsplaten ervoor dat de slijtage door oververhitting beperkt blijft en de levensduur bijgevolg wordt verlengd.

STEYR Power-2-transmissie om te schakelen zonder ontkoppeling onder belasting. De volledig gesynchroniseerde STEYR-versnellingsbak wordt gekenmerkt door 4 basisversnellingen in zowel de veld- als de wegmodi. Door een drukknop te bedienen, wordt iedere versnelling verminderd of vermeerderd met 20%, zonder de aandrijving van de transmissie te onderbreken. Een stikstofdemper garandeert zacht schakelen, wat de belasting in de versnellingsbak verlicht. Dat zorgt voor een beschikbaar totaal van 16 voorwaartse en 8 achterwaartse versnellingen met een topsnelheid van 40 km/u*.

STEYR-transmissietechnologie. Op het veld getest voor een lange levensduur.
Om de levensduur van de transmissie te garanderen, worden alle lagers en versnellingen door smering onder druk van olie voorzien. Het positieve effect wordt weergegeven door de hoge mate van efficiëntie en de lage bedrijfstemperatuur van de versnellingsbak.

Manoeuvreerbaarheid binnen vingertopbereik, dankzij Powershuttle.
Net zoals grotere STEYR-tractoren is de 9000 MT uitgerust met een in de stuurkolom geïntegreerde Powershuttle-hendel. Dankzij die positie kan de bestuurder zijn beide handen op het stuur houden, terwijl hij de Powershuttle-hendel een tik geeft om van richting te veranderen.

* volgens de wetgeving en specificatie in uw land.

Precieze versnellingsselecties.
Korte bewegingen met de versnellingshendel maken een nauwkeurige versnellingsselectie mogelijk.

Elektrohydraulisch bediende frontaftakas* en aftakasmanagement* voor nog meer bedieningscomfort.

Knoppen op de spatborden om de hef en aftakas te bedienen vanaf de zijkant van het werktuig.

- STEYR-aftakas met 4 toerentallen, 430/540/540E/1000 tpm
- Elektrohydraulische achteraftakas met zachte start
- Achteraftakasmanagement*

- 430 tpm aftakas, ideaal om tegelijk te maaien en te laden
- Automatisch startslot
- Op de spatborden gemonteerde afstandsbedieningen

- Hydraulische koppeling onder belasting
- Frontaftakas* en fronthef*: een perfecte eenheid
- Aftakas: werkt zowel stationair als in basisversnelling

STEYR-aftakas met 4 toerentallen, 430/540/540E/1000 tpm.

Op alle STEYR Multi-Trac-modellen uit de 9000 MT-reeks zijn standaard vier aftakastoerentallen gemonteerd. Ze worden elektrohydraulisch ingeschakeld met een softstart onder belasting, en de kracht wordt overgebracht zonder verlies van efficiëntie.
Het 430 tpm aftakastoerental is vooral geschikt om gelijktijdig te maaien en te laden.
De nieuwe STEYR-tractormonitor geeft het geselecteerde toerental en het actuele aftakastoerental weer.

Aftakas voor zeer diverse toepassingen. De aftakaskoppeling wordt elektrohydraulisch geactiveerd, en reageert uiterst gevoelig. De kracht van de motor naar de aftakas wordt zonder verlies van efficiëntie overgebracht.
Werkzaamheden die het volledige motorvermogen eisen, worden uitgevoerd bij 430, 540 en 1000 tpm. Werk aan gedeeltelijke belasting wordt uitgevoerd met 540 tpm bij 65% van het nominale motortoerental (540E).
Is de aftakas al ingeschakeld wanneer de tractor opgestart wordt, dan voorkomt een automatische veiligheidsvergrendeling het risico van ongevallen.

Aftakasmanagement* voor nog meer bedieningscomfort. Wanneer er gewerkt wordt met de hef, vereenvoudigt het aftakasmanagement in grote mate het keren op de wendakker door automatisch de aftakas uit te schakelen en opnieuw in te schakelen, terwijl het werktuig omhoog en omlaag gebracht wordt.

Aftakas: werkt zowel stationair als rijafhankelijk*. De rijafhankelijke aftakas kan in alle veldversnellingen geschakeld worden – voorwaarts en achterwaarts. Tijdens stationair werk kan de bestuurder met de schakelaars op de spatborden de achteraftakas veilig starten en uitschakelen terwijl hij naast het voertuig staat.

* volgens de wetgeving en specificatie in uw land.

Frontaftakas met directe aandrijving*.
De frontaftakas wordt ingeschakeld door een hydraulische conuskoppeling en heeft een as met 6 splines voor het 1000 tpm standaardtoerental, die tegen de wijzers van de klok in draait (vanaf de voorkant bekeken). De kracht komt rechtstreeks vanaf de voorzijde van de motorkrukas. Door de frontaftakas in het voorasblok te integreren, is de afstand tot het gedragen werktuig uiterst kort, zonder dat de hoek van de kruiskoppeling te groot wordt.

STEYR Multicontroller*.
Vanop één en dezelfde hendel bedient u met gemak zowel de voor- en achterhef, als een elektrohydraulisch regelventiel, Powershuttle, Powershift en Power Clutch, waardoor zelfs het meest complexe karwei makkelijk uit te voeren is.
De bedieningsknoppen zijn intuïtief en passen perfect in de hand om de vermoeidheid tegen te gaan en de productiviteit op te drijven.

STEYR-joystick.
Met de hendel kunnen gemakkelijk 2 mechanische regelventielen worden bediend en bovendien kan hij meteen aan de werking van de STEYR SV-lader worden aangepast. Wanneer de tractor met een lader wordt uitgerust, bevinden er zich bovenaan op de hendel extra controleschakelaars. Op die manier kan de olie worden omgeleid om een derde of vierde functie, zoals een balenklem of een kuilvoerbak te bedienen.

- Hydrauliek voor zwaar gebruik
- Maximaal hefvermogen van 4900 kg
- EHR met dynamische dansonderdrukking

- Hydraulische pomp met een hoog debiet van 86 l/min*
- Tot 5 Loadsensing regelventielen
- Elektronische fronthef (EFH)* voor maaiwerk van topkwaliteit
- Makkelijk bevestigen en verwijderen van werktuigen

- STEYR Multicontroller* voor de bediening met één hand van de belangrijkste heffuncties
- STEYR-joystick ideaal voor activiteiten met de voorlader

STEYR-hef: de omgang met universele werktuigen vereenvoudigd.

De krachtige elektronische hef voldoet aan de hedendaagse eisen en heeft een hefvermogen van maximaal 4900 kg.
Alle bedieningen zijn comfortabel binnen bereik en rechts van de bestuurder geplaatst, en de voornaamste heffuncties kunnen met de Multicontroller bediend worden.

Hydrauliek voor zwaar gebruik, voor een maximaal hefvermogen.
Het hefmechanisme heeft zijn eigen hydraulisch circuit los van het transmissiecircuit en kan indien nodig met een biologisch afbreekbare olie worden gevuld. Bij een druk van 175 bar levert de hydraulische pomp 50 l/min. Alle modellen hebben een maximaal hefvermogen van 4900 kg. De klassieke STEYR-hefstructuur en –geometrie zorgen voor een ongewoon hoog continu hefvermogen. Bij het werken met voorladers of door een hydromotor aangedreven werktuigen biedt STEYR een hydraulische pomp met een debiet van 86 l/min en Loadsensing regelventielen.

Op de spatborden gemonteerde bedieningen en tot 5 regelventielen. Werktuigen kunnen snel en makkelijk bevestigd en verwijderd worden met behulp van de op de spatborden gemonteerde bedieningen, met één hand kan de aansluiting worden voorzien op de regelventielen, zelfs wanneer die onder druk staan.
Tot 5 enkelvoudig of dubbelwerkende regelventielen kunnen worden geleverd.

EFH-elektronische fronthef – ideaal in combinatie met de frontaftakas.
De fronthef is compatibel met de STEYR SV-lader en is uitgerust met snelkoppelingen.
De hefarmen kunnen worden ingeklapt wanneer ze niet worden gebruikt. Voor vooraan gedragen werktuigen die in het bijzonder een nauwkeurige grondaanpassing vereisen, kunnen de onderste hefarmen omgeschakeld worden van de vaste naar de zwevende positie.
Fronthef met optionele neerwaartse druk (dubbelwerkende cilinder).
De EHF elektronische fronthef met elektronische trekkrachtregeling zorgt via een speciaal systeem voor de gewichtsoverdracht van het werktuig op de tractor. Bij maaiwerk wordt minder druk op de grond uitgeoefend waardoor de grasmat minder schade ondervindt.

Dynamische dansonderdrukking. Nadat het werktuig omhoog is gebracht, wordt dit systeem geactiveerd als de rijsnelheid 8 km/u bereikt. Alle bewegingen die veroorzaakt worden door zware gedragen werktuigen bij hogere snelheid, worden geneutraliseerd om het schokken tot een minimum te beperken.

* volgens de wetgeving en specificatie in uw land.

Op het chassis gemonteerde fronthef.
De combinatie van een frontaftakas* en op het chassis gemonteerde fronthef* zorgt voor een ideale combinatie en schept een tweede aanbouwruimte. Dit zorgt ervoor dat de STEYR Multi-Trac ideaal is voor werktuigcombinaties die tijd en geld besparen.

Op de as gemonteerde fronthef. De op de as gemonteerde STEYR-fronthef werd ontwikkeld voor vooraan bevestigde werktuigen waarbij de afstand tot de bodem erg nauwkeurig moet kunnen worden afgesteld. De onderste hefarmen en de hefcilinder zijn rechtstreeks op de vooras gemonteerd.

In de hoogte verstelbaar, kantelbaar stuurwiel voor een gezonde rijhouding.

Uitlaatrem* beschikbaar voor transportwerk.

De symmetrische stuurstang en de geïntegreerde spoorstang zorgen voor precieze stuurbewegingen.

- Directe centrale aandrijving
- Optimale bodemvrijheid
- Afzonderlijk oliecircuit voor versnellingsbak
- Band- en wielopties om alle taken tot een goed einde te brengen
- Diameter draaicirkel van 9,6 m
- 4WD en differentieelvergrendelingen vooraan/achteraan
- Tractiemanagement*
- Vierwielberemming via 4WD-inschakeling - Opti-Stop
- Uitlaatrem*
- Luchtdrukrem voor aanhangwagen*
- Hydraulische rem voor aanhangwagen*

Wendbaar en veilig om elke toepassing te beheersen.

Alle modellen in de 9000 MT-reeks beschikken over 4WD. Met de bedieningen voor de 4WD en differentieelvergrendeling wordt het hoge motorvermogen efficiënt overgebracht naar de grond en omgezet in een formidabele trekkracht. De veiligheid en het comfort van het STEYR 9000 MT Multi-Trac-model worden gecreëerd door soepele en precieze stuurbewegingen, en door hydraulisch bekrachtigde multi-schijfremmen in oliebad die uiterst effectief zijn, zelfs bij een minimale aanraking van het pedaal. Zowel in krappe zones als op erg zwaar terrein zal de STEYR 9000 MT-tractor alle mogelijke uitdagingen veilig en precies tot een goed einde brengen.

Bandopties en wieluitrusting. Dankzij de uitgebreide reeks verkrijgbare bandencombinaties en spoorbreedtes bieden de STEYR 9000 MT-modellen de ideale aanpassing aan individuele noden. Er wordt volledig voldaan aan alle eisen, van maximale bodembescherming tot maximale trekkracht.

Bediening 4WD- en differentieelvergrendeling voor bodembescherming en maximale tractie. Op de STEYR 9000 MT Multi-Trac-modellen kunnen zowel 4WD- als voor- en achterdifferentiëlen elektrohydraulisch ingeschakeld en uitgeschakeld worden onder belasting. De vooras beschikt over een elektrohydraulische, 100% differentieelvergrendeling. In optie zijn in de vooras geïntegreerde natte meervoudige schijfremmen beschikbaar.

Beremde vooras voor bijzondere toepassingen. Zo nodig kan er op de STEYR 9000 MT Multi-Trac-modellen ook een voorasrem gemonteerd worden. Dit is een interne, hydraulisch bediende, natte meervoudige schijfrem met een bijzonder hoge remkracht en een makkelijk doseerbare remintensiteit.

Veilig rijden met een aanhangwagen. Luchtdrukremsysteem met 1 of 2 leidingen en vorstbeveiling, of een hydraulische rem voor een aanhangwagen* kunnen op verzoek geleverd worden.

Indrukwekkende wendbaarheid. De slanke motorconstructie maakt een stuurhoek van 50° mogelijk aan beide zijden. De volledig beschermde symmetrische stuurstang achter de vooras en de geïntegreerde spoorstang zorgen voor precieze stuurbewegingen in beide richtingen. Dit zorgt voor een draaicirkel diameter van 9,6 meter die verder verkleind kan worden door de bekrachtigde wielrem, indien nodig.

* volgens de wetgeving en specificatie in uw land.

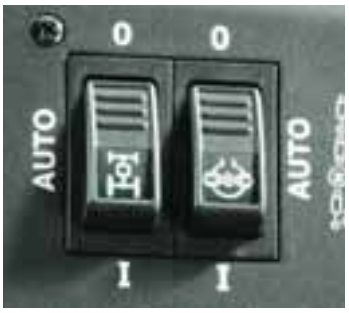

Tractiemanagement* - Automatische 4WD- en differentieelvergrendeling voor nóg meer comfort.
Om de werkefficiëntie te vergroten, werden de 4WD- en differentieelvergrendeling gedeeltelijk geautomatiseerd. De bediening heeft twee functies:
OFF – 4WD wordt enkel om veiligheidsredenen geactiveerd, terwijl de tractor stil staat, en wanneer de bedrijfsrem (Opti-Stop) bediend wordt. De differentieelvergrendelingen zijn niet geactiveerd.
AUTO – 4WD wordt geactiveerd bij een snelheid onder de 14 km/u. De differentieelvergrendelingen worden gedeblokkeerd wanneer de onderste hef (werktuig) omhoog gebracht wordt, de stuurrem bediend wordt of de rijsnelheid hoger ligt dan 14 km/u.
ON – 4WD wordt geactiveerd bij om het even welke rijsnelheid. Wanneer de stuurrem gebruikt wordt, worden de vergrendelingen automatisch gedeblokkeerd.

1) Dankzij de onafgebroken stofverwijdering via de uitlaatafzuiging is onderhoud uitsluitend vereist wanneer het controlelampje van de luchtfilter brandt.

2) Accu voor zwaar gebruik, voor een probleemloze koude start en voor een betrouwbare stroomvoorziening.

3) Makkelijke controle van de V-riemspanning.

4) De motorolie kan worden gecontroleerd en bijgevuld zonder de motorkap te openen.

5) Alle modellen van de STEYR 9000 MT serie zijn geschikt voor B100 biodiesel (tot 100%).

6) MAX - de nieuwe topservice. Bel gewoon het gratis nummer 00800 7839 7000 en MAX helpt u bij uw probleem.

7) STEYR-tractoren met op maat gemaakte financieringspakketten, leasing- en huurprogramma's via CNH Capital.

8) STEYR-reserveonderdelenservice: garandeert een lange levensduur en een uitstekende herverkoopwaarde. Originele STEYR-onderdelen kunnen binnen 24 uur geleverd worden.

9) STEYR-klantendienst: het voltallige STEYR-personeel wordt voortdurend opgeleid om op de hoogte te blijven van de allernieuwste ontwikkelingen inzake technologie en uitrusting.

10) STEYR-verkoopteam: geeft u graag advies over de individuele prestaties en de veilige werking van uw STEYR-tractor.

5

Biodiesel Ready

B100 Biodiesel Approved

7

CNH CAPITAL

- Uitstekende toegankelijkheid
- Lange onderhoudsintervallen (500 werkuren)
- Uitgebreid onderhoudsnetwerk
- Professioneel onderhoudspersoneel
- Uitstekende onderdelenservice
- Makkelijke dagelijkse controles
- Krachtige onderdelen om in alle weersomstandigheden perfect te starten
- De motorkap kan omhoog worden gebracht met een werktuig vooraan bevestigd

Met het STEYR-onderhoudsconcept doet u niets dan besparen…

Alle STEYR 9000 MT-serie tractoren werden ontworpen om duizenden uren lang hard te werken. Met gemakkelijke onderhoudsprocedures en een eenvoudig ontwerpconcept kan al het essentiële onderhoudswerk snel en efficiënt door de klant uitgevoerd worden.

De uiterst hoge kwaliteit van alle STEYR-onderdelen garandeert lage onderhoudskosten en lange onderhoudsintervallen van 500 werkuren voor uw tractor. Bovendien staat ons uitgebreide dealernetwerk met opgeleid en gespecialiseerd personeel altijd tot uw dienst.

Technische gegevens.

Motorprestaties 9105 MT

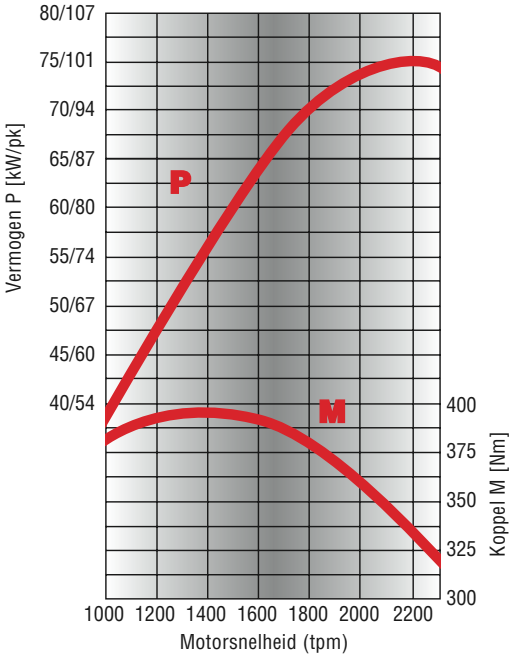

- Nominaal vermogen: bij 2300 tpm = 74,5 kW (101 pk)
- Maximaal vermogen: bij 2200 tpm = 75 kW (102 pk)
- Koppelstijging: 38%
- Maximaal koppel bij motortoerental 1400 tpm = 397 Nm

Snelheidsdiagram

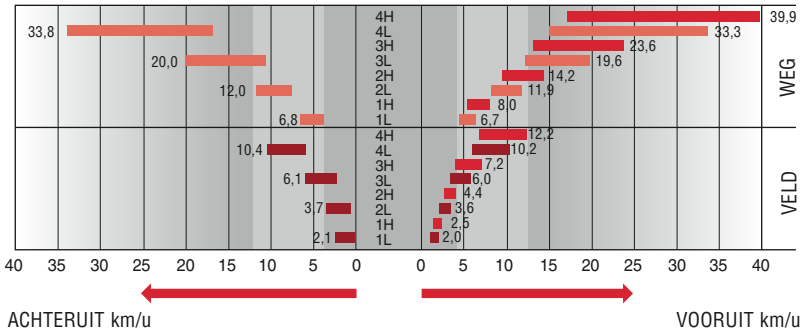

(16/8 versnellingen bij 2300 tpm met bandenmaat achteraan 16,9 R38)

STEYR 9000 MT Afmetingen: zie bijgevoegde tabel

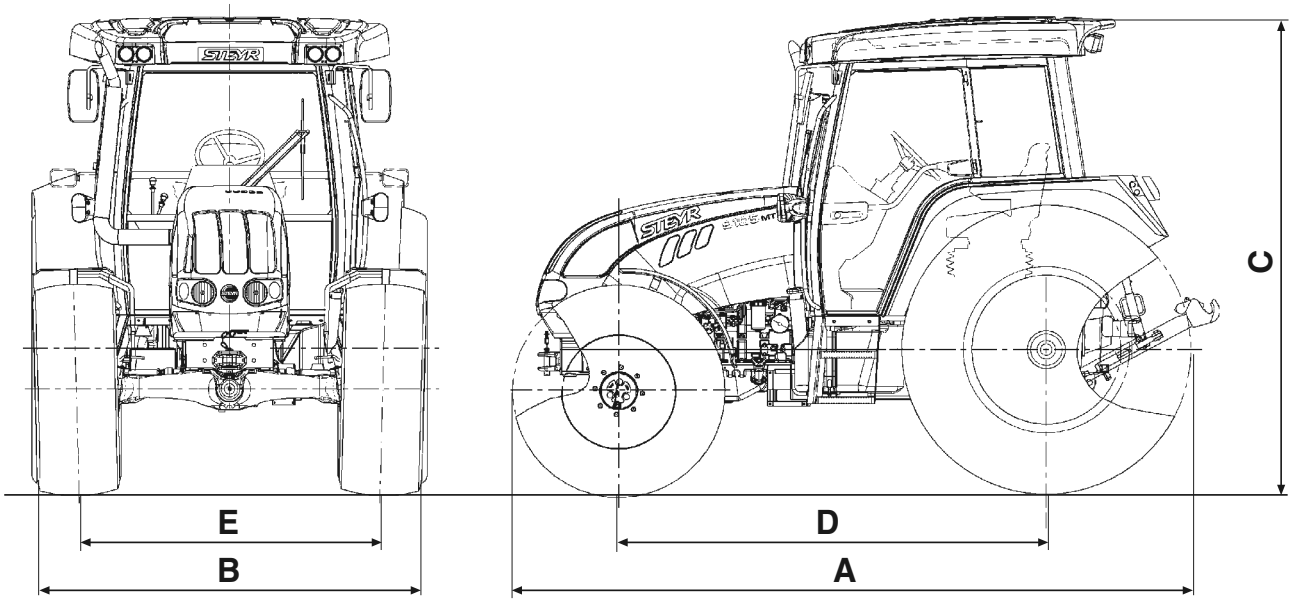

STEYR SV-LADERS:

Modellen	10 SV	15 SV	30 SV
Max. hefvermogen (kg)	2050	2532	2310
Max. hoogte (mm)	3755	3755	4084

	9085 MT	9095 MT	9105 MT
Cabine	**STEYR-SUPERCOMFORT CABINE**		
	Met comfortabele treden aan 2 kanten, twee wijd opengaande vergrendelbare volledig glazen deuren, vrije toegang, ruim, supercomfortabele bestuurdersstoel, hangende pedalen, verwarming en ventilatie, digitaal uurwerk, binnenverlichting, 90° opengaande voorruit, getinte ruiten, opengaande zij- en achterruiten, dakvenster, spotlights, was/wisvoorziening.		
Optioneel:	werkschijnwerpers achter, comfortabele, luchtgeveerde stoel, telescopische achteruitkijkspiegel, 2/4 werkschijnwerpers, was/wisvoorziening achterruit, airconditioning, cabine met laag dak, Hops cabine.		
Motor			
Aantal cilinders / inhoud [cm³] / type	4 / 4397 / turbo en intercooler	4 / 4397 / turbo en intercooler	4 / 4397 / turbo en intercooler
Boring / Slag [mm / mm]	108 / 120	108 / 120	108 / 120
Nominaal vermogen ECE R120 [3] [kW/pk]	63 / 85,5	68 / 92,5	74,5 / 101
…bij motortoerental [tpm]	2300	2300	2300
Max. motorvermogen ECE R120 [3] [kW/pk]	63,5 / 86	68,5 / 93	75 / 102
Max. koppel ECE R120 [3] [Nm]	330	365	397
…bij motortoerental [tpm]	1400	1400	1400
Koppelstijging OECD [%]	37	39	38
Waterkoeling / uitlaat	Duurzaam antivriesmiddel / geluidsdemper onder motorkap, uitlaatpijp langs de A-stijl		
Transmissie*			
Type	STEYR Power-2, 4 snelheden, 2 bereiken, Powershift met 2 snelheden en Powershuttle		
Aantal snelheden [VxA]	16x8	16x8	16x8
Aftakas			
Toerentallen [tpm]	430 / 540 / 540E / 1000	430 / 540 / 540E / 1000	430 / 540 / 540E / 1000
Motortoerentallen [tpm]	2130 / 2045 / 1506 / 2130	2130 / 2045 / 1506 / 2130	2130 / 2045 / 1506 / 2130
Rijafhankelijke aftakas [m/tpm]	14,07	14,07	14,07
Frontaftakas* [tpm]	1000	1000	1000
Hydraulisch systeem			
Max. pompdebiet en systeemdruk [l/min. / bar]	Standaard: 50 / 175 met tandempomp en een afzonderlijke pomp van 34 l/min. voor transmissie en besturing Optie: 86 / 175 met drievoudige pomp		
Bedieningstype*	EHR (elektronische hef) met dynamische dansonderdrukking		
Max. hefvermogen [kg]	4900	4900	4900
Max. aantal regelventielen	2 mechanische en tot 3 elektrische, standaard of “Loadsensing”		
Hefvermogen fronthef [kg]	2500	2500	2500
Aandrijving en besturing			
Aandrijving	4WD, elektrohydraulisch schakelbaar met Tractiemanagement*		
Besturing	Hydrostatisch Loadsensing system		
Stuurhoek [°]	50°	50°	50°
Draaistraal [m]	4,8	4,8	4,8
Remmen			
Bedrijfsrem / handrem	Hydraulisch bediende natte schijfremmen, autmatisch 4WD-ingeschakeld		
Voorasrem*	Geïntegreerde voorasrem		
Rem voor aanhangwagen*	Gecombineerde 1- en 2-lijns luchtdrukremmen of hydraulische rem voor een aanhangwagen		
Standaardbanden [2]			
Vooraan	14,9 R24	14,9 R24	14,9 R24
Achteraan	18,4 R34	18,4 R34	18,4 R34
Afmetingen [1]			
A) Max. lengte [mm]	4215	4215	4215
B) Max. breedte [mm]	2170	2170	2170
C) Max. hoogte laag/hoog dak [mm]	2620 / 2730	2620 / 2730	2620 / 2730
D) Wielbasis [mm]	2481	2481	2481
E) Spoorbreedte vooraan/achteraan [mm]	1694 / 1700	1694 / 1700	1694 / 1700
Gewicht*			
Minimumgewicht [kg]	4180	4180	4180
Toelaatbaar totaal gewicht [kg]	7200	7200	7200
	9085 MT	**9095 MT**	**9105 MT**

* volgens de wetgeving en specificatie in uw land

1) met standaard banden 2) andere bandenopties op verzoek 3) ECE R120 stemt overeen met ISO 14396 en 97/68 EC

Door de dealer geïnstalleerde accessoires: naast de eersteklas standaarduitrusting waarmee uw MT-tractor is uitgerust, bieden we u ook een keuze uit optionele accessoires die u op eender welk moment door uw STEYR-dealer kan laten installeren.

9000 MT

Sterk door innovatie!

Centraal in de STEYR-productfilosofie staat de landbouwer. Hij draagt in grote mate bij tot onze levenskwaliteit en STEYR is daarbij zijn partner voor succes. Wanneer u een nieuwe STEYR 9000 MT-tractor koopt, krijgt u veel meer dan alleen maar een tractor. U zult vaststellen dat eersteklas service bij ons standaard is en dat onze beloftes worden gesteund door elke STEYR-dealer, waar u volledig opgeleide technici en moderne diagnosesystemen vindt die u helpen productief en rendabel te blijven. Dezelfde zekerheid geniet u op het gebied van originele STEYR-onderdelen, die binnen enkele minuten naar uw dealer worden verzonden. Uw STEYR-dealer zal u ook graag advies geven over de financiële opties voor uw nieuwe machine, want tenslotte is hij het best op de hoogte van de landbouwsector. Van onderzoek en ontwikkeling tot eindassemblage, tot en met ons onderdelensysteem en ons deskundige klantenadvies.
Tevreden STEYR-klanten over de hele wereld zijn hiervan het beste bewijs.
Kies STEYR voor een succesvolle toekomst in een wereldmarkt.

MAX - de nieuwe topservice.
Het hele jaar door staan wij 24 uur per dag voor u paraat. Spoedlevering: wanneer en waar nodig. U krijgt tijdens het seizoen de absolute voorrang, omdat uw oogst niet kan wachten.

Dit is een gratis nummer: bel **00800 7839 7000** (vanop een vaste lijn).

Uw STEYR-dealer:

Steyr verkiest AKCELA™ smeermiddelen

VEILIGHEID EERST. Voor gebruik dient eerst de gebruiksaanwijzing zorgvuldig gelezen en begrepen te worden. Bovendien dient gecontroleerd te worden of alle functies op de juiste wijze functioneren. Speciale aandacht wordt gevraagd voor de symbolen, opmerkingen en veiligheidsvoorzieningen die voor uw persoonlijke veiligheid werden voorzien. Dit document werd voor internationale publicatie uitgegeven. De standaard- en optionele uitrusting evenals de beschikbaarheid van individuele modellen kunnen per land verschillen. STEYR behoudt zich het recht voor om te allen tijde en zonder voorafgaande informatie, wijzigingen aan het ontwerp en technische uitrusting aan te brengen, zonder dat dit enige consequenties zal hebben, direct of indirect, ten aanzien van reeds verkochte modellen. Terwijl alles in het werk gesteld zal worden om de specificaties, beschrijvingen en illustraties van deze brochure op het moment van het ter perse gaan zo accuraat mogelijk te laten zijn, kunnen deze tevens zonder voorafgaande informatie aan wijzigingen onderhevig zijn. Illustraties kunnen optionele uitrusting weergeven en niet altijd de standaardmodellen.
TP01 / SM / 05.08 / Gedrukt in Italië - **www.steyr-traktoren.com**

STEYR
STERK DOOR INNOVATIE

8S0001/NLO